Rollladenkastendeckel

1.10	**Rollladenkastendeckel**
Seite 69	Rollladenkastendeckel EPS

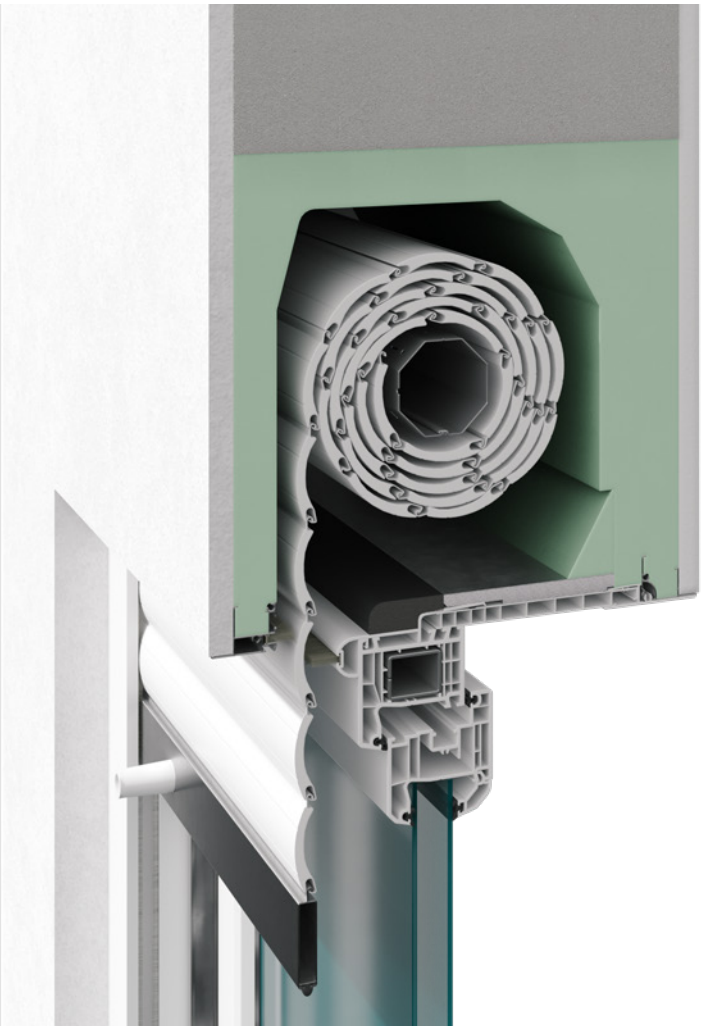

© PROFEX Kunststoffe GmbH Rudolf-Diesel-Str. 18 – 20 31311 Uetze www.profex-gruppe.de

Rollladenkastendeckel EPS

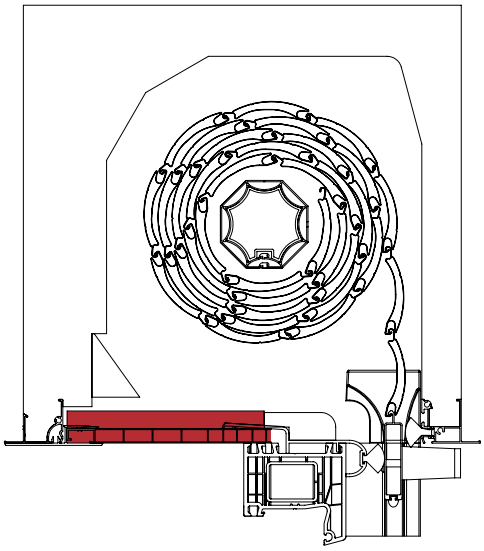

EINSATZZWECK

Für den perfekten Rollladenkasten-abschluss.

- verbessertes Kammersystem
- zusätzliche Dichtlippen
- EPDM-Dämmung alukaschiert

Für den Alt- und Neubau.

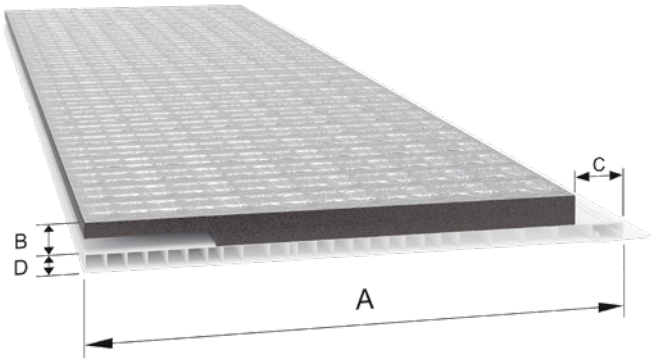

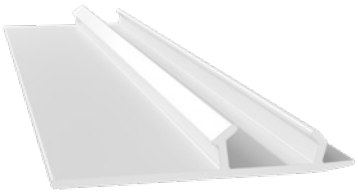

KD0008

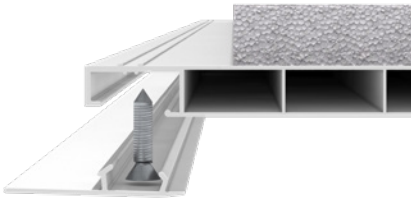

Klipsprofil für die Fixierung des Kastendeckels

Artikelnummer	Artikelbezeichnung	A [mm]	B [mm]	C [mm]	D [mm]	Länge [m]	Farbe	VE	ME
KD100	Rollladenkastendeckel 100 x 10 mm, 20mm EPDM Dämmung	100	20	25	10	6	weiß	18	m
KD120	Rollladenkastendeckel 120 x 10 mm, 20mm EPDM Dämmung	120	20	25	10	6	weiß	18	m
KD140	Rollladenkastendeckel 140 x 10 mm, 20mm EPDM Dämmung	140	20	25	10	6	weiß	18	m
KD160	Rollladenkastendeckel 160 x 10 mm, 20mm EPDM Dämmung	160	20	25	10	6	weiß	18	m
KD180	Rollladenkastendeckel 180 x 10 mm, 20mm EPDM Dämmung	180	20	25	10	6	weiß	18	m
KD195	Rollladenkastendeckel 195 x 10 mm, 20mm EPDM Dämmung	195	20	25	10	6	weiß	18	m
KD220	Rollladenkastendeckel 220 x 10 mm, 20mm EPDM Dämmung	220	20	25	10	6	weiß	18	m
KD260	Rollladenkastendeckel 260 x 10 mm, 20mm EPDM Dämmung	260	20	25	10	6	weiß	18	m
KD300	Rollladenkastendeckel 300 x 10 mm, 20mm EPDM Dämmung	300	20	25	10	6	weiß	18	m
KD0008	Klipsprofil für Rollladenkastendeckel	35,5				6	weiß	18	m